AK 200 CR4

CULATA

E-1

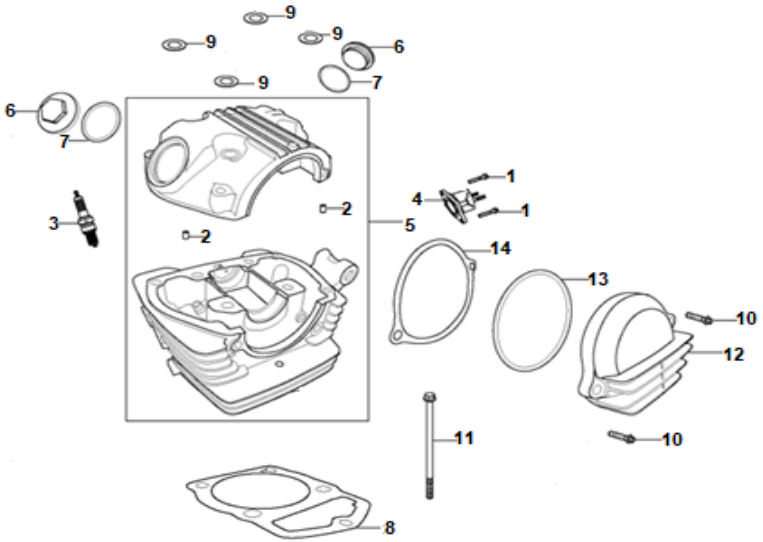

REF.	CÓDIGO	EAN	DESCRIPCIÓN	CANT.	NOTA
E1-1	380140015-0006	7701023871402	Tornillo Cubierta Der 110S/SMART Rp	2	
E1-2	380600002-0001	7701023871426	Guia Culata 110S Rp	2	
E1-3	270960002-0001	7701023705325	Bujia G18EA 125NKD Rp	1	
E1-4	180420654-0001	7701023048279	Conector Carburador 180TTR/X Rp	1	
E1-5	500260253-0001	7705946273701	Culata 200RE Rp	1	
E1-6	120280001-0018	7701023771061	Tapon Filtro Aceite 200SM Rp	2	
E1-7	380840020-0001	7701023881579	Oring Tapon Carcasa 125 Rp	2	
E1-8	120150214-0001	7705946273671	Empaque Culata 200RE Rp	1	
E1-9	380450012-0001	7701023896559	Arandela Culata Cilindro AK125	4	
E1-10	380140015-0006	7701023871402	Tornillo Cubierta Der 110S/SMART Rp	2	
E1-11	380140229-0001	7701023292788	Tornillo Culata Cilindro M6x115 Cromo Rp	1	
E1-12	120300018-0017	7701023037150	Tapa Piñ Distrib CR5 Rp	1	
E1-13	380840119-0001	7701023292771	Oring Tapa Piñon Dis 180XM Rp	1	
E1-14	120310002-0002	7705946273688	Empaque Cubierta Izq 200RE Rp	1	

AK 200 CR4

CILNDRO

E-2

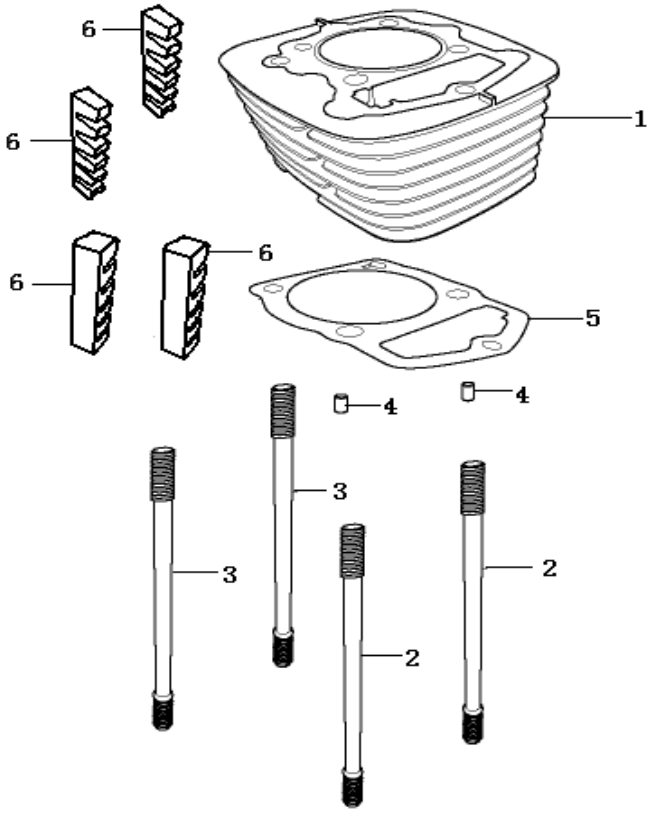

REF.	CÓDIGO	EAN	DESCRIPCIÓN	CANT.	NOTA
E2-1	AK200-1110B-00RE	7705946443173	Kit Cilindro/Piston 200RE Rp	1	
E2-2	110250004-0001	7701023586832	Esparrago Cilindro 233 Der 180XM Rp	2	
E2-3	110240004-0001	7701023586825	Esparrago Cilindro 219 Izq 180XM Rp	2	
E2-4	380600001-0001	7701023704748	Pin Guia Carcasa 125 Rp	2	
E2-5	120050012-0002	7701023586870	Empaque Cilindro 180XM Rp	1	
E2-6	120060003-0001	7701023586900	Caucho Cilindro 66x25 180XM Rp	4	

AK 200 CR4

ARBOL LEVAS

E-3

REF.	CÓDIGO	EAN	DESCRIPCIÓN	CANT.	NOTA

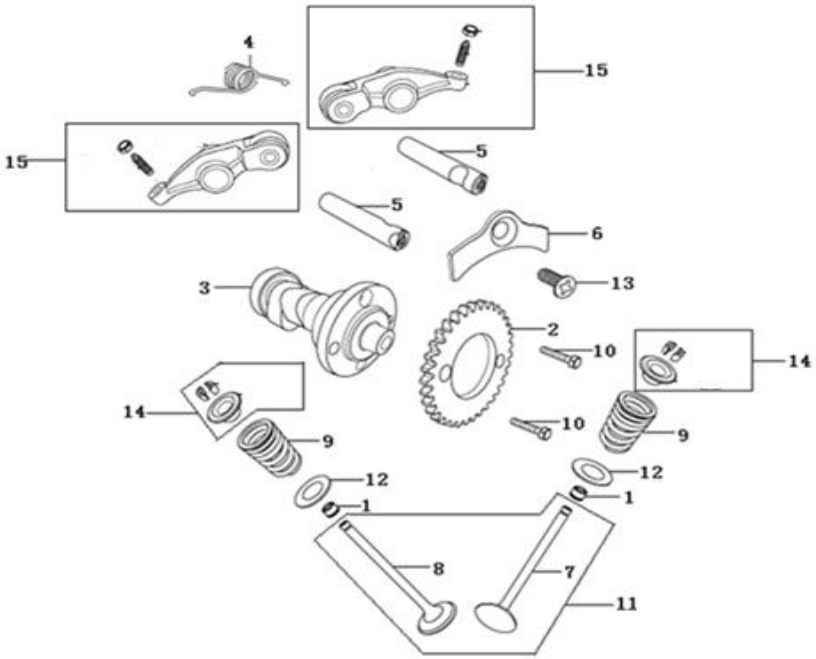

E3-1	140400002-0001	7701023871440	Sello Valvula 110S/SMART/125W Rp	2	
E3-2	140580013-0001	7700149093514	Piñon Arbol Levas 200CR4 E3 Rp	1	
E3-3	140020190-0001	7705946507165	Arbol De Levas RE 200CR5/TTR/X Rp	1	
E3-4	381160139-0001	7705946332552	Resorte Balancin 200RE Rp	1	
E3-5	140510054-0001	7701023036757	Pasador Balancin CR5 Rp	2	
E3-6	140530001-0001	7701023586993	Platina Guia ArbLevas 180XM Rp	1	
E3-7	140300085-0001	7701023037228	Valvula Admision CR5 Rp	1	
E3-8	140310087-0001	7701023037235	Valvula Escape CR5 Rp	1	
E3-9	140350022-0001	7701023037099	Resorte Valvula CR5 Rp	2	
E3-10	380070141-0001	7701023923040	Tornillo Platina Horquilla 100S/125 Rp	2	
E3-11	500550073-0001	7701023036702	Kit Valvulas CR5 Rp	1	
E3-12	140370001-0001	7701023953702	Asiento Resorte Ext 125 Rp	2	
E3-13	380220010-0001	7701023666374	Tornillo 04630-20616 110S Rp	1	
E3-14	500730014-0001	7701023036696	Kit Asiento/Pin Valv. CR5 Rp	1	
E3-15	140450034-0001	7701023586979	Balancin Admision-Escape 200TTR/180XM (Con R	2	

AK 200 CR4

AKT MOTOS

DISTRIBUCION

E-4

REF.	CÓDIGO	EAN	DESCRIPCIÓN	CANT.	NOTA
E4-1	140610038-0001	7705946451468	Cadenilla Distribucion CR5 200RE Rp	1	
E4-2	141000031-0001	7705946736299	Guia Cadenilla Distr 200DS Rp	1	
E4-3	140960010-0001	7705946505642	Guia Cadenilla Distr 200RE Rp	1	
E4-4	141040001-0003	7701023587068	Tornillo Guia Tensor 180 XM Rp	1	

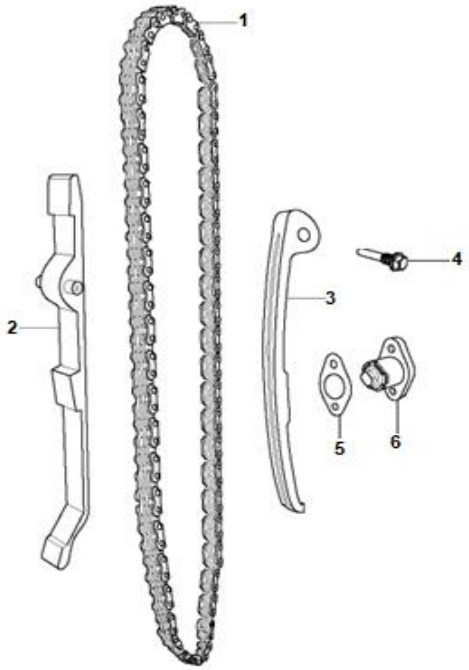

E4-5	140830001-0002	7705946755214	Empa Tensor Cadenill 162CR4 Rp	1	
E4-6	140750033-0001	7700149093521	Tensor Cadenilla 200CR4 E3 Rp	1	

AK 200 CR4

CARCAZAS CENTRALES

E-5

REF.	CÓDIGO	EAN	DESCRIPCIÓN	CANT.	NOTA
E5-1	BQ/JRYP80-M6×90-27	7701023363013	Tornillo Culata M6x90 180TTR/X CR5 Rp	1	
E5-2	110080264-0004	7701023036405	Carcasa Central Der CR5 Rp	1	
E5-3	96100-62030-00	7701023763790	Balinera AKT Original 6203 C3 Motor SCR/SC-E	1	
E5-4	380630008-0001	7701023659161	Canastilla HK21-10 AKT Rp Tambor Selector Ca	1	
E5-5	380630418-0001	7701023036313	Balinera AKT Original 6006-X2 Motor 180-200T	1	
E5-6	191380005-0001	7701023036986	Platina Balinera Sal TTX Rp	1	
E5-7	110260057-0002	7701023794817	Tornillo Drenaje Magnetico CGR Rp	1	
E5-8	130600004-0006	7701023036979	Arandela Cigueñal 162CR4 Rp	1	

REF.	CÓDIGO	EAN	DESCRIPCIÓN	CANT.	NOTA
E5-9	380630095-0001	7701023753647	Balinera AKT Original 6303-X3 RS Motor AKT R	1	
E5-10	380600001-0001	7701023704748	Pin Guia Carcasa 125 Rp	1	
E5-11	110100075-0002	7701023036597	Empaque Centro Motor TTX Rp	1	
E5-12	110030438-0001	7705946755030	Carcaza Central Izq 162CR4 Rp	1	
E5-13	110350003-0001	7701023036627	Pin Presion 180RE Rp	1	
E5-14	381150591-0001	7701023037075	Resorte Empujador Clutch CR5 Rp	1	
E5-15	140660006-0001	7701023968744	Platina Cadenilla 162CR4 Rp	1	
E5-16	150290001-0001	7701023896627	Filtro Aceite 125/R Rp	1	
E5-17	380070141-0001	7701023923040	Tornillo Platina Horquilla 100S/125 Rp	2	
E5-18	381150014-0001	7701023896634	Resorte Filtro Aceite 125/R Rp	1	
E5-19	380840020-0001	7701023881579	Oring Tapon Carcasa 125 Rp	1	
E5-20	120280001-0018	7701023771061	Tapon Filtro Aceite 200SM Rp	1	
E5-21	380450018-0003	7701023611251	Arandela Conv M12 Zinc Rp	1	
E5-22	380140019-0006	7701023935883	Tornillo M6x40 125/125R Rp	2	
E5-23	191380005-0001	7701023036986	Platina Balinera Sal TTX Rp	1	
E5-24	380650005-0001	7701023881630	Reten Salida 20x34x7 125/R Rp	1	
E5-25	380650009-0001	7701023864411	Reten Eje Cambios 14x28x7 125/R Rp	1	
E5-26	380630007-0001	7701023959827	Canastilla HK15-12 125 Rp	1	
E5-27	380630005-0001	7701023896757	Balinera AKT Original 6204 Motor TTR/NKD/XM/	1	
E5-28	270650088-0001	7701023037112	Switch Indicador Cambios TTX Rp	1	
E5-29	380630004-0001	7701023648493	Balinera AKT Original 6202 RS Motor TTR/NKD/	1	
E5-30	380840013-0001	7701023896696	Oring Eje De Levas AK125	1	

AK 200 CR4

CIGÜEÑAL

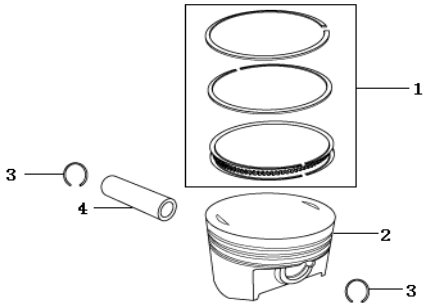

E-6

REF.	CÓDIGO	EAN	DESCRIPCIÓN	CANT.	NOTA
E6-1	130070216-0001	7705946273718	Kit Anillos STD 200RE Rp	1	
E6-2	130030248-0001	7705946273725	Piston STD 200RE Rp	1	
E6-3	380560001-0001	7701023881715	Pin Piston AK125	1	
E6-4	130060001-0001	#N/A	Bulon Piston	1	
E6-5	130140209-0001	7705946388221	Cigüeñal 200RE Rp	1	
E6-6	130430023-0001	#N/A	Balanceador	1	

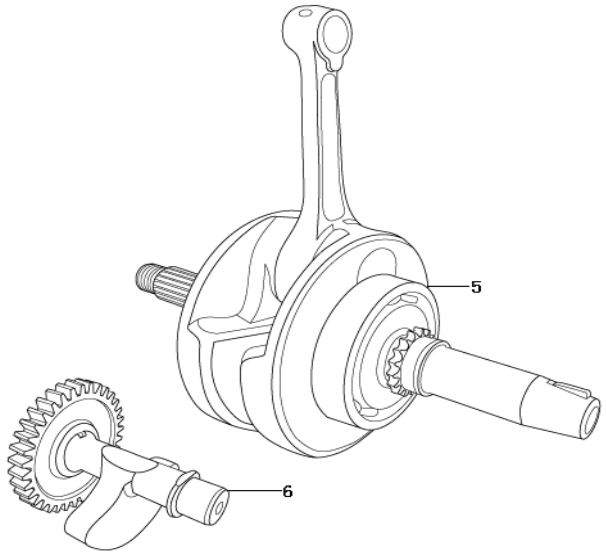

AK 200 CR4

CAJA CAMBIOS

E-7

REF.	CÓDIGO	EAN	DESCRIPCIÓN	CANT.	NOTA
E7-1	191390186-0001	7700149093569	Eje Salida Completo 200CR4 E3 Rp	1	
E7-2	191250165-0001	7701023036559	Eje Clutch Completo CR5 Rp	1	
E7-3	500290472-0001	7700149093590	Caja Cambios Cta 200CR4 E3 Rp	1	
E7-4	191600067-0001	7700149093576	Piñon Eje Salida 200CR4 E3 Rp	1	
E7-5	191610012-0001	7701023036177	Arandela Piñon Salida CR5 Rp	1	
E7-6	380070141-0001	7701023923040	Tornillo Platina Horquilla 100S/125 Rp	2	

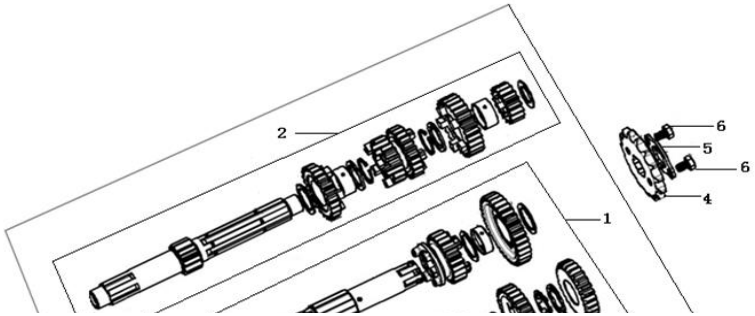

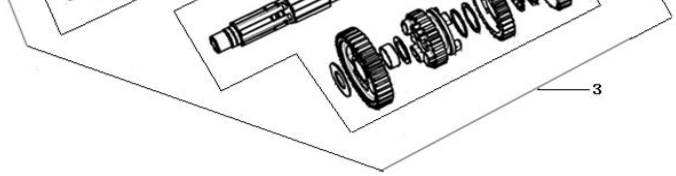

AK 200 CR4

EJE SELECTOR CAMBIOS

E-7

REF.	CÓDIGO	EAN	DESCRIPCIÓN	CANT.	NOTA
E8-1	192320092-0001	7701023036535	Eje Cambios 180RE Rp	1	
E8-2	192060085-0001	7701023037129	Tambor Select Completo CR5 Rp	1	
E8-3	192100022-0001	7701023036658	Estrella Selector CR5 Rp	1	
E8-4	192190027-0001	7701023037204	Tope Selector Cambios CR5 Rp	1	
E8-5	381160200-0001	7701023037082	Resorte Leva Cambios CR5 Rp	1	

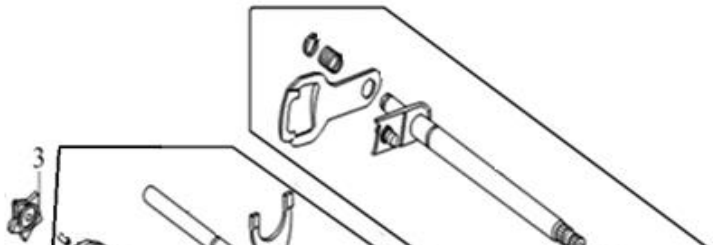

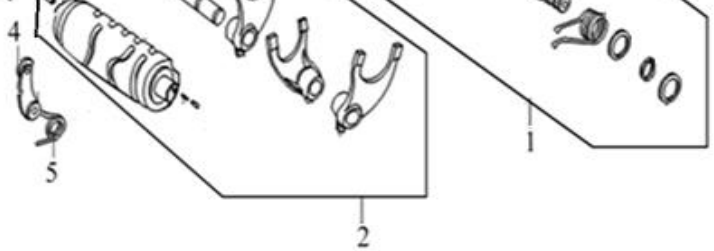

AK 200 CR4

CLUTCH

E-9

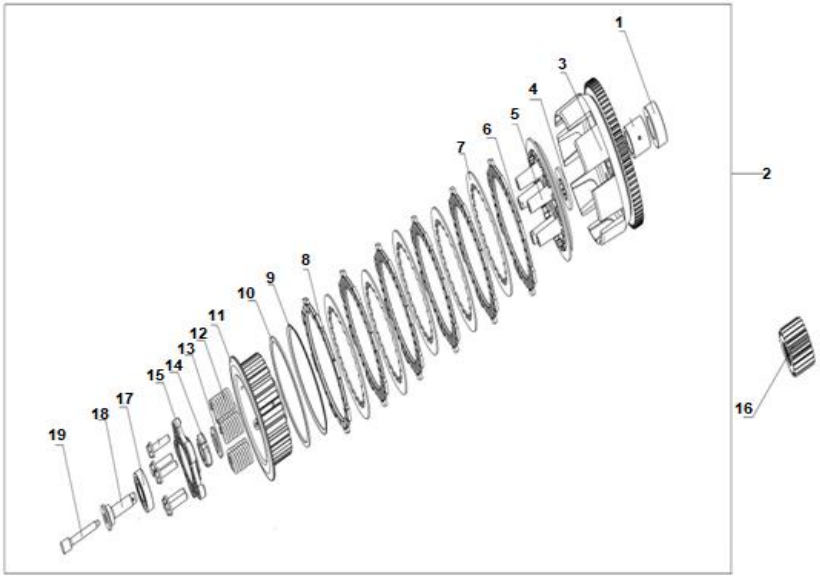

REF.	CÓDIGO	EAN	DESCRIPCIÓN	CANT.	NOTA
E9-1	380822854-0001	7701023036368	Buje Clutch 31x22x12 180RE Rp	1	
E9-2	500280408-0001	7705946730044	Manzan Clutch Cta DS/TTR200 Rp	1	
E9-3	190330061-0001	7705946755276	Manzana Clutch 162CR4 Rp	1	
E9-4	380500001-0001	7701023881821	Arandela Presionador 125SL Rp	1	
E9-5	190470119-0001	#N/A	#N/A	1	
E9-6	190430001-0002	#N/A	#N/A	5	
E9-7	190460001-0001	#N/A	#N/A	5	
E9-8	190430068-0002	#N/A	#N/A	1	
E9-9	381170029-0001	#N/A	#N/A	1	
E9-10	194060015-0001	#N/A	#N/A	1	
E9-11	190400075-0001	7700149093545	Porta Discos Clutch 200CR4 E3 Rp	1	
E9-12	190550001-0001	7701023037044	Resorte Clutch 180RE Rp	5	
E9-13	380480001-0001	7701023881739	Arandela Clutch SM/RTX Rp	1	
E9-14	380810003-0001	7701023881722	Tuerca Pinad Cigueñal 125/R Rp	1	
E9-15	190480017-0001	7701023037013	Porta Balinera Clutch 180RE Rp	1	
E9-16	190030003-0001	7701023036955	Piñon Primario 180RE Rp	1	
E9-17	380630267-0001	7701023569927	Balinera AKT Original 16003 Clutch NKD/CR5/T	1	
E9-18	190700012-0001	7701023036566	Eje Empujador Clutch 180RE Rp	1	
E9-19	190730024-0001	7701023036634	Empujador Clutch 180RE Rp	1	

AK 200 CR4

BOMBA LUBRICACION

E-10

REF.	CÓDIGO	EAN	DESCRIPCIÓN	CANT.	NOTA
E10-1	150010008-0001	7701023036320	Bomba Aceite CR5 RP	1	
E10-2	150540001-0001	7700149093538	Empaque Filtro Aceite 200CR4 E3 Rp	1	
E10-3	380480001-0001	7701023881739	Arandela Clutch SM/RTX Rp	1	
E10-4	380810003-0001	7701023881722	Tuerca Pinad Cigueñal 125/R Rp	1	
E10-5	150360001-0001	7701023922883	Tapa Filtro Aceite 125/R Rp	1	
E10-6	150350001-0001	7701023905763	Filtro Centrifugo Aceite 125 Rp	1	

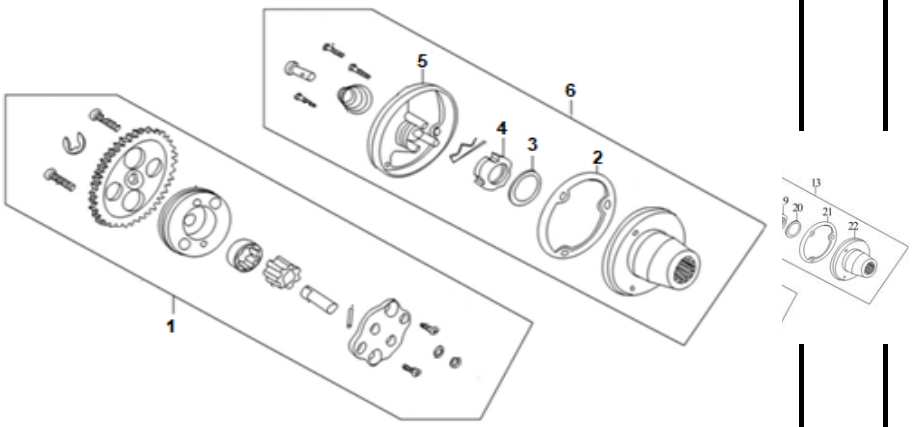

AK 200 CR4

TAPA CLUTCH

E-11

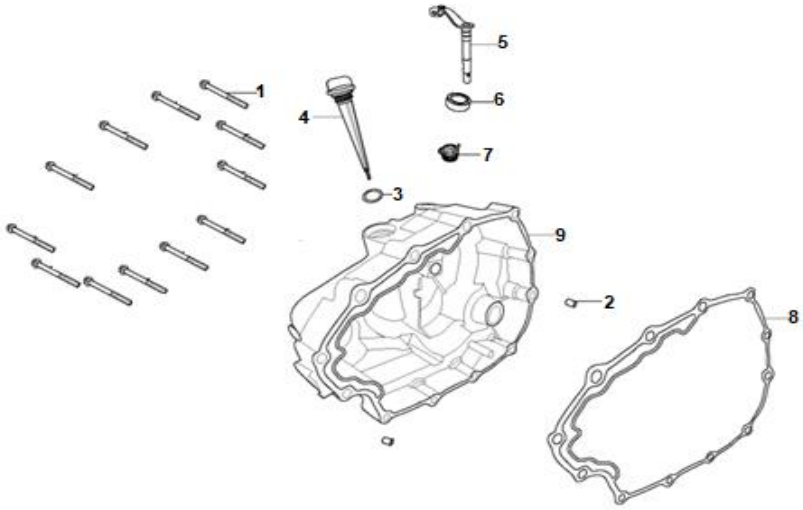

REF.	CÓDIGO	EAN	DESCRIPCIÓN	CANT.	NOTA
E11-1	380140019-0006	7701023935883	Tornillo M6x40 125/125R Rp	12	
E11-2	380600002-0001	7701023871426	Guia Culata 110S Rp	2	
E11-3	380840006-0001	7701023896641	Oring Tapa Aceite 110S/SMART/125/R Rp	1	
E11-4	110700097-0001	7701023037181	Tapon Medidor Aceite CR5 Rp	1	
E11-5	190810105-0004	7700149093552	Leva Clutch Motor 200CR4 E3 Rp	1	
E11-6	380650098-0001	7705946938556	Empuja Jud Clutch 200TTR/DS Rp	1	
E11-7	381160009-0001	7701023635691	Resorte Eje Piñon Levas 200SM Rp	1	
E11-8	110620066-0002	7701023036603	Empaque Tapa Clutch 180RE Rp	1	
E11-9	110600922-0004	7700149093491	Tapa Clutch 200CR4 E3 Rp	1	

AK 200 CR4

VOLANTE

E-12

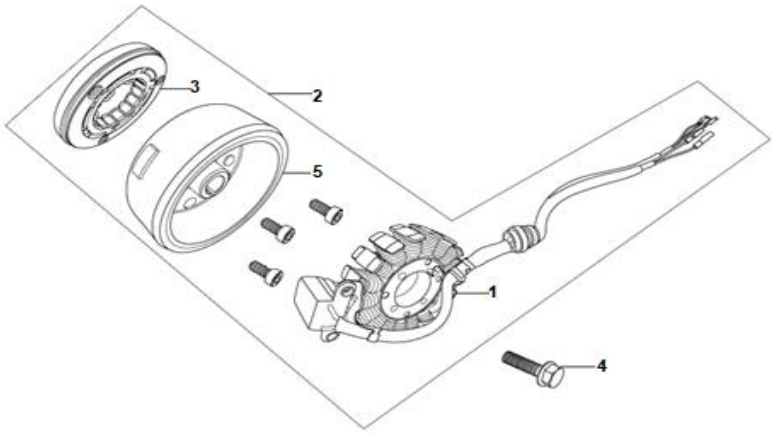

REF.	CÓDIGO	EAN	DESCRIPCIÓN	CANT.	NOTA
E12-1	270100155-0001	#N/A	Plato Bobina	1	
E12-2	270010266-0006	7700149093583	Volante Completa 200CR3 E3 Rp	1	
E12-3	193090023-0001	#N/A	Clutch Arranque	1	
E12-4	380140041-0001	7701023891769	Tornillo Volante 125/R Rp	1	
E12-5	270020275-0001	7701023037242	Volante CR5 Rp	1	

AK 200 CR4

TAPA VOLANTE

E-13

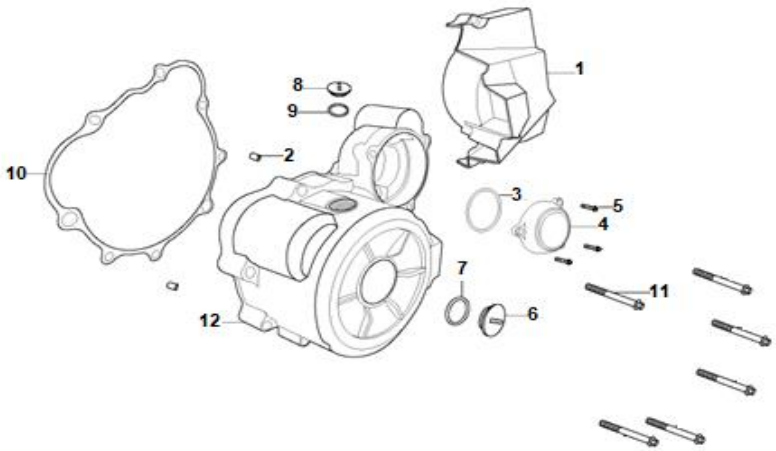

REF.	CÓDIGO	EAN	DESCRIPCIÓN	CANT.	NOTA
E13-1	110520673-0018	7705946899093	Tapa Piñon Salida 200DS Rp	1	
E13-2	380600001-0001	7701023704748	Pin Guia Carcasa 125 Rp	2	
E13-3	380840080-0001	#N/A	#N/A	1	
E13-4	110460004-0375	#N/A	#N/A	1	
E13-5	380140015-0006	7701023871402	Tornillo Cubierta Der 110S/SMART Rp	3	
E13-6	110430001-0086	7705946855662	Tapa Volante 162CR4 Rp	1	
E13-7	380840005-0001	7701023906050	Oring 27x2.0 Rp	1	
E13-8	110440001-0087	7705946947558	Tapon Tiempo 300DS Rp	1	
E13-9	380840026-0001	7701023894722	Oring 18x3 110S/SMART/125/R Rp	1	
E13-10	110420001-0003	7701023536394	Empaque Tapa Volante CGR Rp	1	
E13-11	380140019-0006	7701023935883	Tornillo M6x40 125/125R Rp	6	
E13-12	110400151-0021	7705946736275	Tapa Volante 200DS Rp	1	

AK 200 CR4

MOTOR ARRANQUE

E-14

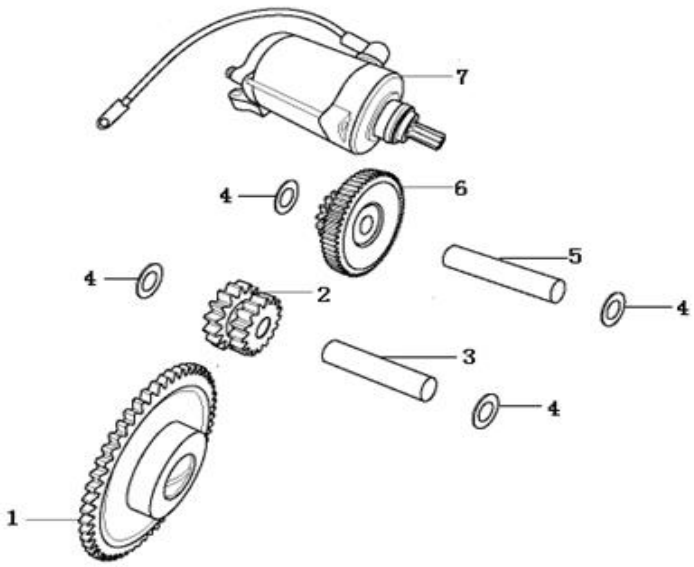

REF.	CÓDIGO	EAN	DESCRIPCIÓN	CANT.	NOTA
E14-1	193240008-0001	7701023622066	Piñon Arranque 200SM Rp	1	
E14-2	193200001-0001	7701023648738	Piñon 2da Motor Arranque 125Sl Rp	1	
E14-3	193220002-0001	7701023648592	Eje Motor Aranque Peq 125 Rp	1	
E14-4	380540117-0001	7701023640817	Arandela Piñon Arranque ATV200	4	
E14-5	193220001-0001	7701023953788	Eje Motor Arranque 125 Rp	1	
E14-6	193190001-0001	7701023648721	Piñon 1ra Motor Arranque 125SL Rp	1	
E14-7	270350001-0062	7701023451642	Motor Arranque 125EVO Rp	1	

AK 200 CR4

FAROLA

F-1

REF.	CÓDIGO	EAN	DESCRIPCIÓN	CANT.	NOTA

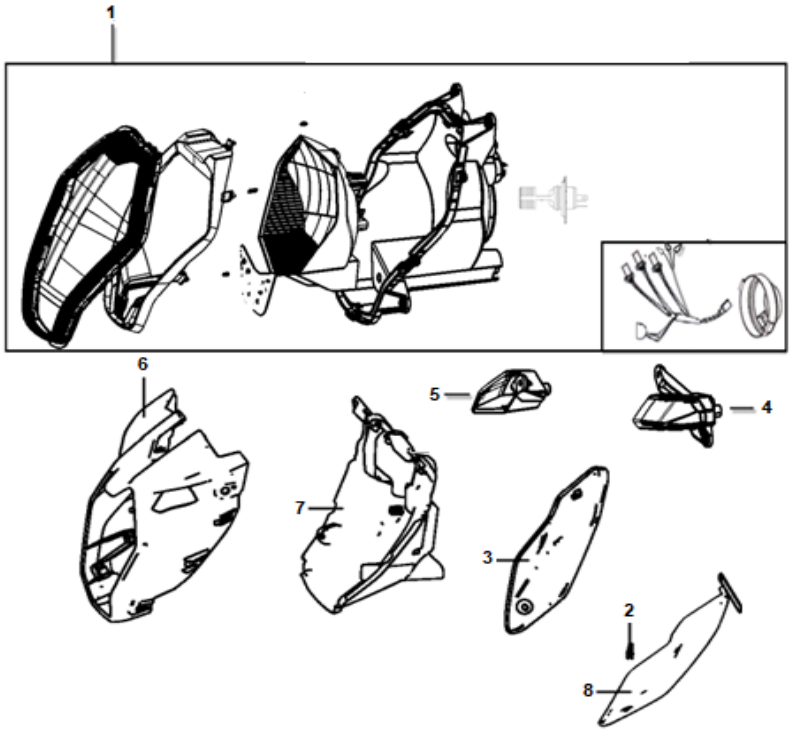

F1-1	280351079-0001	7700149093279	Farola Completa 200CR4 E3 Rp	1	
F1-2	380420002-0001	7701023931410	Chapeta M5 Zinc Rp	1	
F1-3	341460044-0002	7700149093804	Carenaje Farola Derecho 200CR4 E3 Rp	1	
F1-4	283100014-0001	7700149093361	Luz Led Carenaje Izquierda 200CR4 E3 Rp	1	
F1-5	283110014-0001	7700149093378	Luz Led Carenaje Derecha 200CR4 E3 Rp	1	
F1-6	341430728-0002	7700149093774	Carenaje Farola 200CR4 E3 Rp	1	
F1-7	341440067-0001	7700149093781	Cubierta Velocimetro 200CR4 E3 Rp	1	
F1-8	341450044-0002	7700149093798	Carenaje Farola Izquierdo 200CR4 E3 Rp	1	

AK 200 CR4

TACOMETRO

F-2

REF.	CÓDIGO	EAN	DESCRIPCIÓN	CANT.	NOTA
F2-1	281371432-0001	7700149093330	Velocimetro 200CR4 E3 Rp	1	
F2-2	281570177-0001	7700149093347	Soporte Velocimetro 200CR4 E3 Rp	1	
F2-3	171210594-0001	7700149094085	Cable Acelerador 200CR4 E3 Rp	1	
F2-4	320240486-0001	7700149093484	Cable Clutch 200CR4 E3 Rp	1	

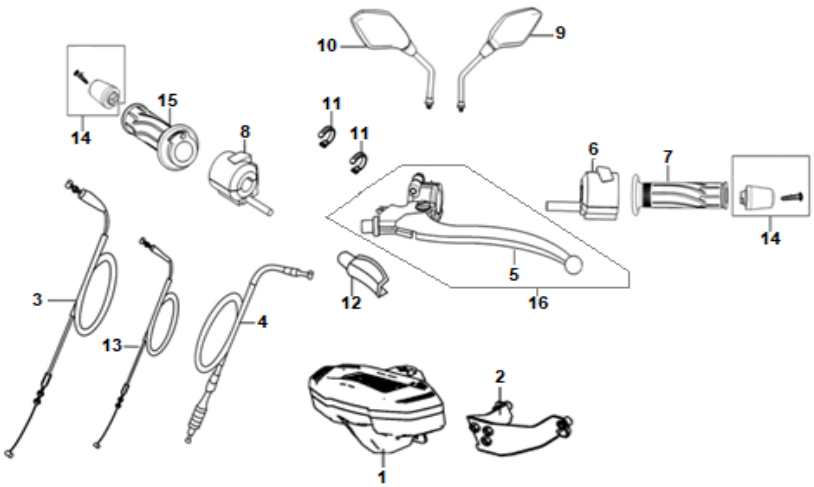

F2-5	271510122-0001	7701023152303	Leva Clutch Completa R3/162CR4 Rp	1	
F2-6	271390427-0001	7701023152310	Comando Izquierdo R3/CR4/CR5/162CR4 Rp	1	
F2-7	320180249-0001	7701023152327	Manilar Izq R3 Rp	1	
F2-8	271590525-0001	7705946492614	Comando Derecho AHO 200CR5/125/162CR4 Rp	1	
F2-9	360500371-0001	7701023152341	Retrovisor Izq CR5/R3 Rp	1	
F2-10	360530373-0003	7701023152358	Retrovisor Der CR5/R3 Rp	1	
F2-11	380900017-0001	7701023189743	Correa Ajuste Comando R3 Rp	1	
F2-12	320820048-0001	7705946753609	Guardpo Cable Clutch 162CR4 Rp	1	
F2-13	320320249-0001	7701023152365	Cable Choke R3/162CR4 Rp	1	
F2-14	320220087-0001	7701023045346	Balanceador Manubrio CR5 Rp	1	
F2-15	320190254-0001	7701023152389	Carretel Acelerador R3 Rp	1	
F2-16	271510122-0001	7701023152303	Leva Clutch Completa R3/162CR4 Rp	1	

AK 200 CR4

HORQUILLA DIRECCION

F-3

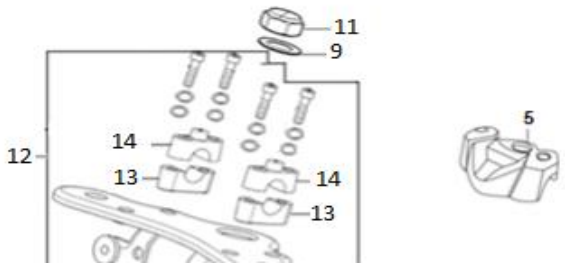

REF.	CÓDIGO	EAN	DESCRIPCIÓN	CANT.	NOTA
F3-1	310130236-0002	7701023153126	Horquilla Inferior R3/160CR4/200CR4 Rp	1	
F3-2	380940652-0001	7701023189842	Guia Sensor Velocimetro R3/162CR4 Rp	1	
F3-3	310360080-0001	7701023189828	Kit Cunas Direccion R3/200CR4 Rp	1	
F3-4	310270061-0002	7705946264891	Contra Tuerca 125/162CR4 Rp	1	
F3-5	271350102-0002	7705946264761	Cubierta Switch CR4 Rp	1	
F3-6	292240066-0001	7705946753470	Guia Inf Mangu Freno 162CR4 Rp	1	
F3-7	310310037-0001	7705946264914	Guardap Direccion 125/162CR4 Rp	1	
F3-8	310300009-0002	7705946264907	Arandela Direccion DS200/125/162CR4 Rp	1	

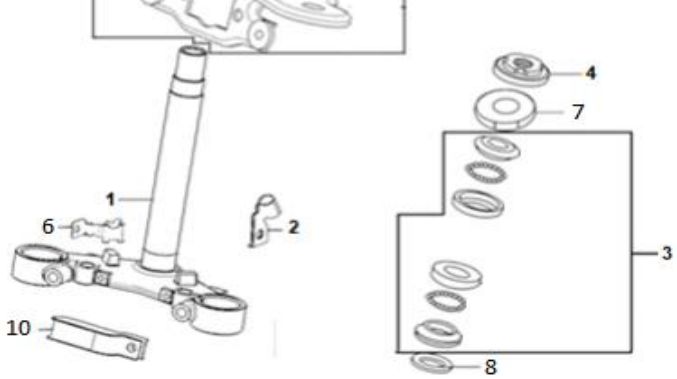

F3-9	310300009-0002	7705946264907	Arandela Direccion DS200/125/162CR4 Rp	1	
F3-10	380940651-0001	7701023189859	Guia Manguera Freno 2 R3/162CR4 Rp	1	
F3-11	310240006-0001	7705946264884	Tuerca Direccion DS200/125/162CR4 Rp	1	
F3-12	501860005-0001	7705946298353	Horquilla Superior 125/162CR4 Rp	1	
F3-13	310210051-0001	7700149093903	Abrazade Manu Inf 162CR4/200CR4 Rp	1	
F3-14	310200095-0002	7705946753531	Abrazadera Manubrio 162CR4/200CR4 Rp	1	

AK 200 CR4

SUSPENSION DELANTERA

F-4

REF.	CÓDIGO	EAN	DESCRIPCIÓN	CANT.	NOTA
F4-1	340310756-0002	7700149093675	Guardabarro Delantero 200CR4 E3 Rp	1	
F4-2	380190214-0001	7701023152426	Tornillo lujo M5x20 R3 Rp	1	
F4-3	380890173-0001	7701023404617	Caucho Guardabarro Delantero 110NV/162CR4 Rp	1	
F4-4	310450507-0002	7701023152440	Suspension Izquierda Completa R3/162CR4 Rp	1	
F4-5	310460462-0002	7701023152457	Suspension Derecha Completa R3/162CR4 Rp	1	
F4-6	292240067-0001	7705946753487	Guia Sup Mangu Freno 162CR4 Rp	1	
F4-7	380940653-0001	7701023189903	Guia Manguera Freno Inferior 162CR4 Rp	1	
F4-8	280010004-0002	7701023404594	Reflectivo 110NV Rp	2	

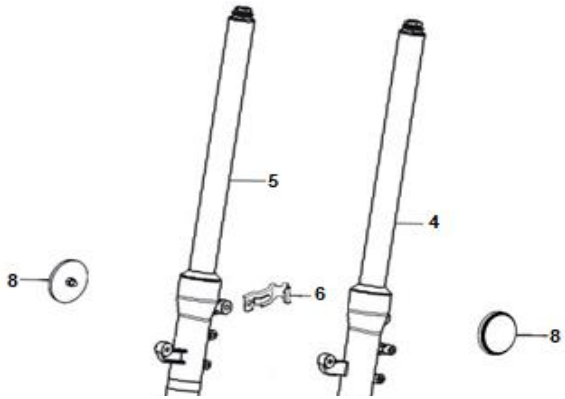

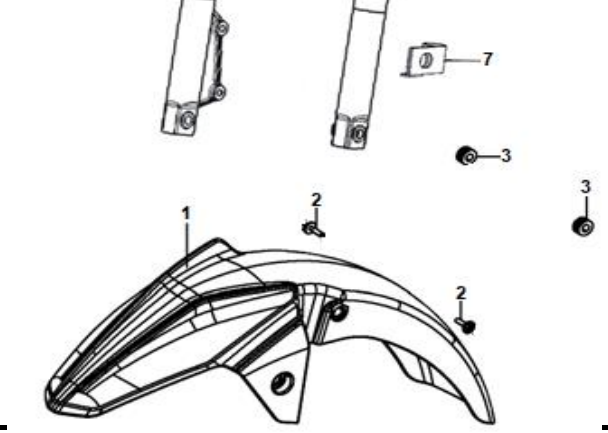

AK 200 CR4

RUEDA DELANTERA

F-5

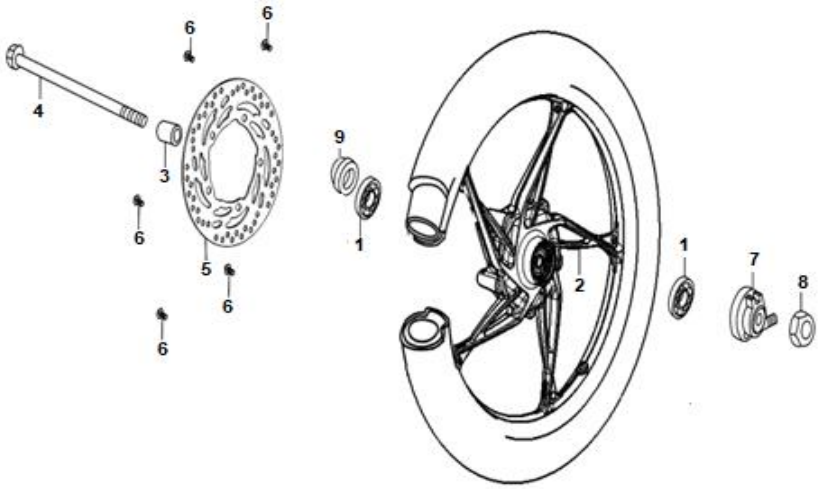

REF.	CÓDIGO	EAN	DESCRIPCIÓN	CANT.	NOTA
F5-1	380630001-0001	7701023854900	Balinera AKT Original 6301-2RS Rueda Del NKD	1	
F5-2	290020570-0003	7700149093958	Rin Delantero 200CR4 E3 Rp	1	
F5-3	380822174-0002	#N/A	Buje Rueda Delantera	1	
F5-4	380870561-0005	#N/A	Eje Rueda Delantera	1	
F5-5	291420165-0001	7701023152488	Disco Freno Delantero R3/162CR4 Rp	1	
F5-6	291440010-0003	7705946260503	Perno Freno Disco CR5 V2/162CR4 Rp	5	
F5-7	291850128-0001	7701023152495	Sensor Velocimetro R3 Rp	1	
F5-8	380400002-0003	#N/A	Tuerca Eje Rueda Delantera	1	
F5-9	380650292-0001		Retenedor	1	
	291890047-0001	#N/A	Platina Sensor Velocimetro	1	

AK 200 CR4

SISTEMA FRENO DELANTERO

F-6

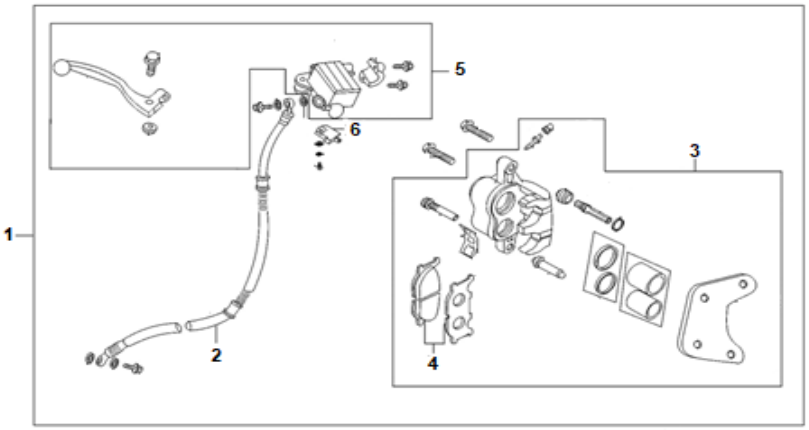

REF.	CÓDIGO	EAN	DESCRIPCIÓN	CANT.	NOTA
F6-1	291410201-0001	7701023152501	Freno Delantero Completo R3/160CR4 Rp	1	
F6-2	292230078-0001	7701023153157	Manguera Freno Del R3 Rp	1	
F6-3	291640140-0001	7701023153164	Caliper Del Completo R3 Rp	1	
F6-4	2917300TX-0001	7701023452717	Jgo Pastillas Freno 125 W Ultra/ 125CR4/ 162	1	
F6-5	291480160-0001	7701023038416	Bomba Freno Del CR5/180TTX Rp	1	
F6-6	291500064-0001	7700149093873	Switch Freno Delantero 200CR4 E3 Rp	1	

AK 200 CR4

SISTEMA FRENO TRASERO

F-7

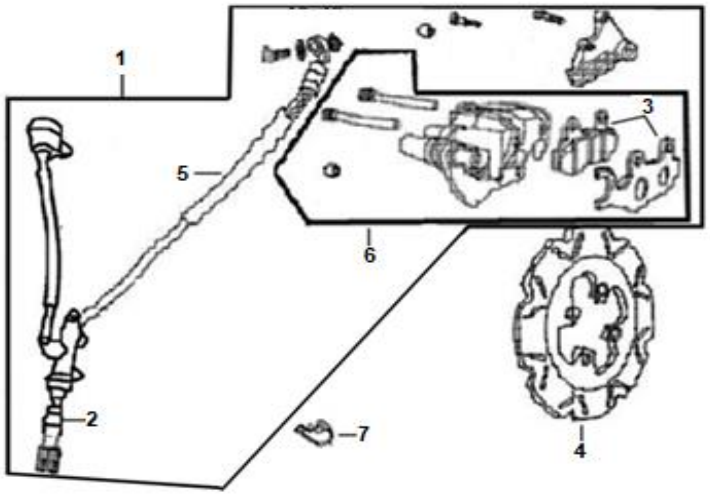

REF.	CÓDIGO	EAN	DESCRIPCIÓN	CANT.	NOTA
F7-1	292700048-0001	7705946753494	Freno Tras Cto 162CR4 Rp	1	
F7-2	291980053-0001	7705946755412	Bomba Freno Trasero Deposito 162CR4/200CR4 R	1	
F7-3	53013-R	7701023166904	Jgo Pastillas Freno Tras 162CR4/RTXS/250TT R	1	
F7-4	291930042-0001	7705946260510	Disco Freno Trasero CR5/162CR4 Rp	1	
F7-5	292970033-0001	7705946755429	Manguera Freno Tras 162CR4 Rp	1	
F7-6	292700046-0003	7705946260527	Caliper Tras CR5 Rp	1	
F7-7	380950398-0001	7705946260572	Pasacable Freno Trasero 180CR5/DS/162CR4 Rp	1	

AK 200 CR4

RUEDA TRASERA

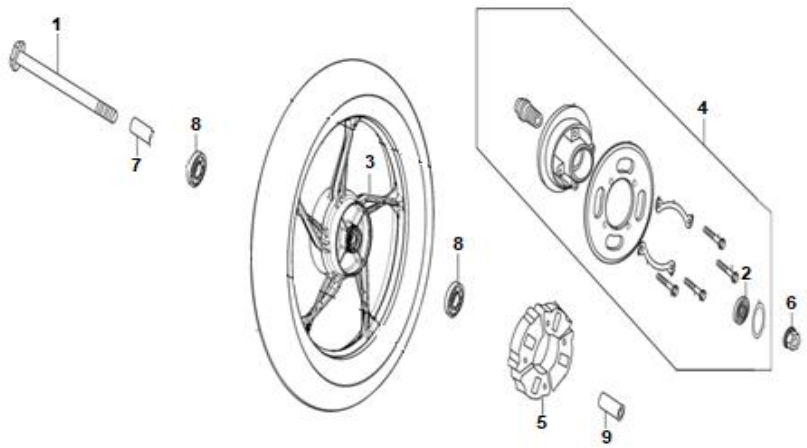

F-8

REF.	CÓDIGO	EAN	DESCRIPCIÓN	CANT.	NOTA
F8-1	380870646-0006	#N/A	Eje Rueda Trasera	1	
F8-2	6004 2RSC3	7705946492126	Balinera 6004 2RSC3 KONTROL Rp	1	
F8-3	290220674-0002	7700149093934	Rin Trasero 200CR4 E3 Rp	1	
F8-4	290380290-0001	7700149093262	Porta Sprocket 200CR4 E3 Rp	1	
F8-5	290310008	#N/A	Caucho Campana	1	
F8-6	380400016-0001	#N/A	Tuerca Eje Rueda Trasera	1	
F8-7	380823006-0002	#N/A	Buje Rueda Trasera	1	
F8-8	6302 2RSC3	7705946492058	Balinera 6302 2RSC3 KONTROL Rp	1	
F8-9	380820230-0002	7701023190008	Buje Tras Izq 15x28x21.5 R3 Rp	1	

AK 200 CR4

TANQUE GASOLINA

F-9

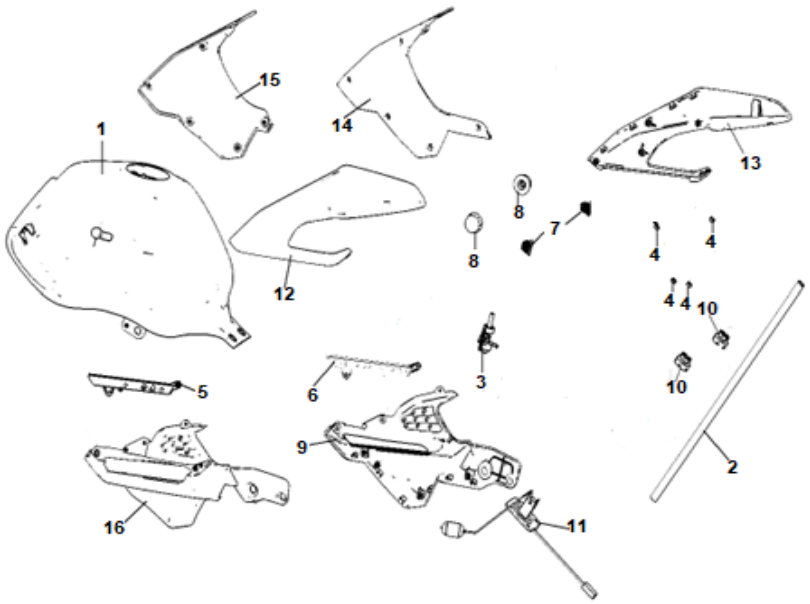

REF.	CÓDIGO	EAN	DESCRIPCIÓN	CANT.	NOTA
F9-1	170501483-0012	7700149094078	Tanque Gasolina 200CR4 E3 Rp	1	
F9-2	380750652-0001	7705946298346	Manguera Gasolina CR4 Rp	1	
F9-3	170980111-0001	7701023152563	Llave Gasolina R3 Rp	1	
F9-4	380340011-0003	7701023606219	Tuerca Hex M6 Zinc Rp	4	
F9-5	281260059-0001	7700149093316	Luz Led Cubierta Tanque Derecha 200CR4 E3 Rp	1	
F9-6	281260060-0001	7700149093323	Luz Led Cubierta Tanque Izquierda 200CR4 E3	1	
F9-7	340850011-0001	7701023190015	Ajuste Caucho R3 Rp	1	
F9-8	170690070-0001	7705946755245	Caucho Del Tanque 162CR4 Rp	2	
F9-9	340030084-0002	7700149093644	Cubierta Tanque Derecha 200CR4 E3 Rp	1	
F9-10	170700098-0001	7705946755252	Caucho Tras Tanque 162CR4 Rp	2	
F9-11	281850419-0001	7700149093354	Sensor Gasolina 200CR4 E3 Rp	1	
F9-12	340060078-0002	7700149093651	Carenaje Tanque Izquierdo 200CR4 E3 Rp	1	
F9-13	340070063-0002	7700149093668	Carenaje Tanque Derecho 200CR4 E3 Rp	1	
F9-14	344380019-0001	7700149093453	Cubierta Tanque Interna Izquierda 200CR4 E3	1	
F9-15	344390019-0001	7700149093460	Cubierta Tanque Interna Derecha 200CR4 E3 Rp	1	
F9-16	340020089-0002	7700149093637	Cubierta Tanque Izquierda 200CR4 E3 Rp	1	

AK 200 CR4

SILLIN

F-10

REF.	CÓDIGO	EAN	DESCRIPCIÓN	CANT.	NOTA

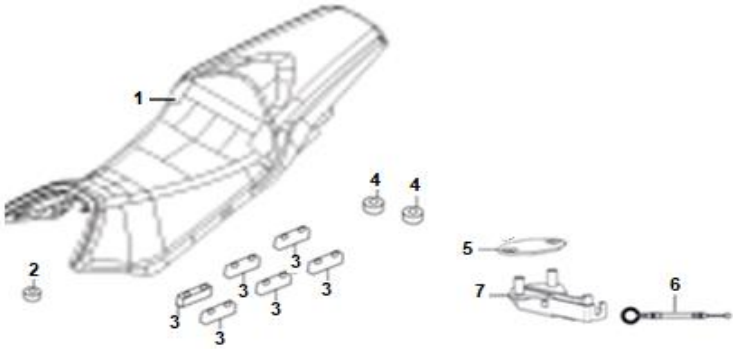

F10-1	330011154	#N/A	Silln Completo	1	
F10-2	330120253-0001	#N/A	Caucho Sillin Delantero	1	
F10-3	330120274	#N/A	Cuacho Sillin Cuadrado	6	
F10-4	330120259	#N/A	Caucho Sillin Redondo	2	
F10-5	19047	#N/A	Paltina Chapa Sillin	1	
F10-6	330250119-0001	7701023152631	Cable Seguro Sillin R3/162CR4 Rp	1	
F10-7	330190095	#N/A	Chapa Sillin	1	

AK 200 CR4

TAPAS LATERALES

F-11

REF.	CÓDIGO	EAN	DESCRIPCIÓN	CANT.	NOTA
F11-1	340750720-0001	7700149093613	Tapa Lateral Izquierda 200CR4 E3 Rp	1	
F11-2	340870760-0001	7700149093750	Tapa Lateral Derecha 200CR4 E3 Rp	1	
F11-3	340970020	#N/A	Seguro Tapa Lateral	1	

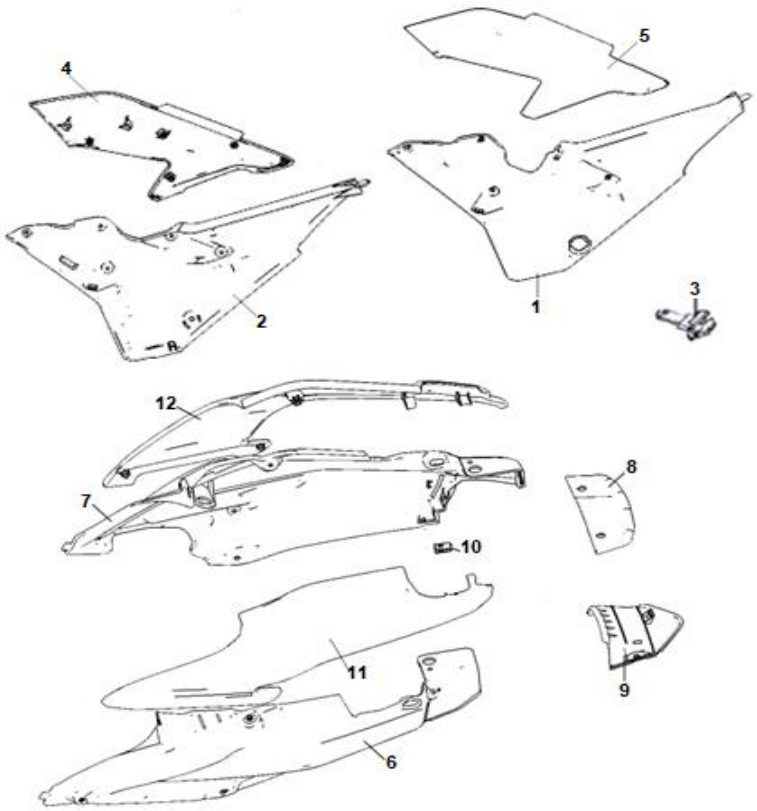

F11-4	340910049-0002	7700149093767	Cubierta Tapa Lateral Derecha 200CR4 E3 Rp	1	
F11-5	340790050-0002	7700149093743	Cubierta Tapa Lateral Izquierda 200CR4 E3 Rp	1	
F11-6	342040206-0001	7700149093736	Cubierta Traera Izquierda 200CR4 E3 Rp	1	
F11-7	342080205-0001	7700149093408	Cubierta Trasera Derecha 200CR4 E3 Rp	1	
F11-8	342400136-0001	7700149093439	Protector Cubierta Trasera Izquierda 200CR4E	1	
F11-9	342410007-0001	7700149093446	Protector Cubierta Trasera Derecha 200CR4E3	1	
F11-10	380420002-0001	7701023931410	Chapeta M5 Zinc Rp	1	
F11-11	342060017-0002	7700149093712	Sopo Cubierta Trasera Izquierda 200CR4 E3 Rp	1	
F11-12	342090017-0002	7700149093415	Soporte Cubierta Trasera Derecha 200CR4 E3 R	1	

AK 200 CR4

POSAPIES

F-12

REF.	CÓDIGO	EAN	DESCRIPCIÓN	CANT.	NOTA
F12-1	330580039-0001	7700149093286	Agarrader Trasera Derecha 200CR4 E3 Rp	1	
F12-2	330570038-0001	7700149093828	Agarradera Trasera Izquierda 200CR4 E3 Rp	1	
F12-3	312290066-0001	7700149094047	Caucho Posapie Trasero 200CR4 E3 Rp	1	
F12-4	312240110-0001	7700149094030	Posapie Trasero Derecho 200CR4 E3 Rp	1	
F12-5	312230111-0001	7700149094023	Posapie Trasero Izquierdo 200CR4 E3 Rp	1	
F12-6	380450005-0003	7701023605830	Arandela Conv M10 Zinc Rp	1	

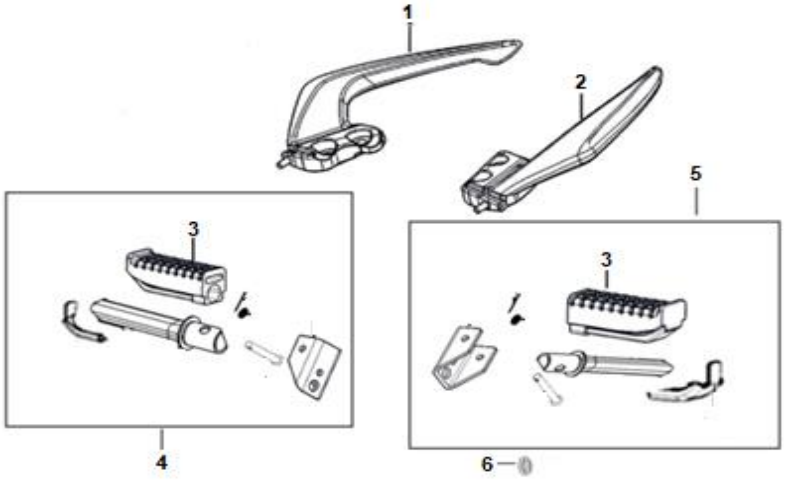

AK 200 CR4

FILTRO AIRE

F-13

REF.	CÓDIGO	EAN	DESCRIPCIÓN	CANT.	NOTA
F13-1	180021186-0001	7700149094092	Caja Filtro Aire Completa 200CR4 E3 Rp	1	
F13-2	180390011-0001	#N/A	Soporte Separador Gas-Aceite	1	
F13-3	180360087-0001	#N/A	Separador De Gas-Aceite Comp	1	
F13-4	180130262-0001	7701023153225	Elemento Filtro Aire R3/CR5 Rp	1	
F13-5	380741216-0001	#N/A	Manguera Filtro Aire	1	
F13-6	340770028-0001	7705946753623	Plati Tapa Later Izq 162CR4 Rp	1	
F13-7	340890010-0001	7705946753630	Plati Tapa Later Der 162CR4 Rp	1	

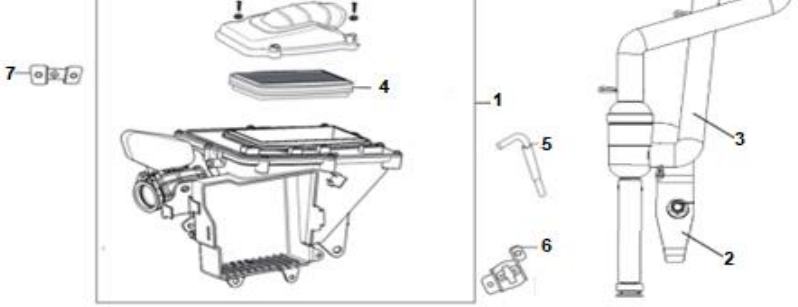

AK 200 CR4

MOFLE

F-14

REF.	CÓDIGO	EAN	DESCRIPCIÓN	CANT.	NOTA
F14-1	180560504-0001	7700149093248	Mofle 200CR4 E3 Rp	1	
F14-2	180770191-0001	7700149220651	Puntera Mofle 200CR4 E3 Rp	1	
F14-3	180650051-0001	7701023626224	Empaque Mofle SM/TTR/162CR4/DS200 Rp	1	
F14-4	380190214-0001	7701023152426	Tornillo lujo M5x20 R3 Rp	4	
F14-5	180960234-0001	7700149191494	Protector Mofle 200CR4 Rp	1	

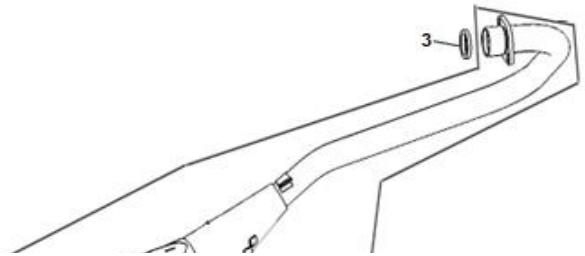

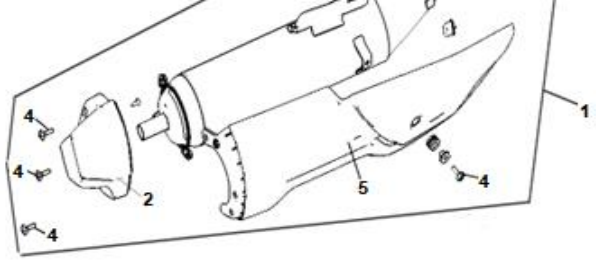

AK 200 CR4

PEDALES

F-15

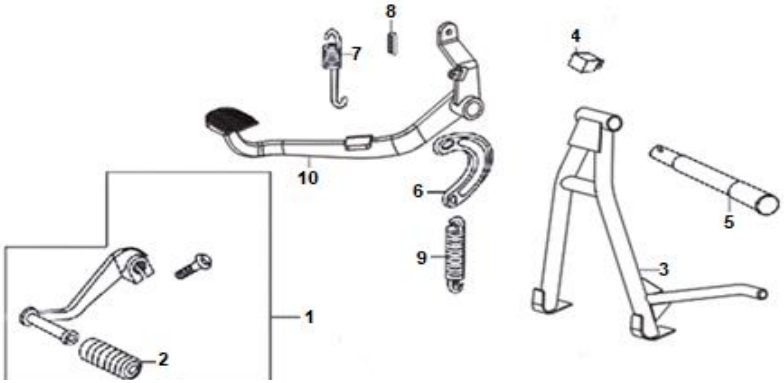

REF.	CÓDIGO	EAN	DESCRIPCIÓN	CANT.	NOTA
F15-1	193700537-0001	7701023152761	Pedal Cambios R3/162CR4 Rp	1	
F15-2	193710063-0001	7705946755337	Caucho Pedal Cambios 162CR4 Rp	1	
F15-3	Gato-Cen-200CR4	7700149252898	Gato Central 200CR4 V2 Rp	1	
F15-4	311990060-0001	7701023190121	Caucho gato central 162CR4 Rp	1	
F15-5	380870326-0002	7701023190138	Eje gato Central R3 Rp	1	
F15-6	312140006-0002	7701023152822	Media Luna Gato R3/162CR4 Rp	1	
F15-7	291320188-0001	7705946753456	Resor Pedal Freno 162CR4 Rp	1	
F15-8	380590018-0001	7701023190114	Caucho Presion Aceite CR5 TTR/X Rp	1	
F15-9	381140037-0002	#N/A	Resorte Gato Central	1	
F15-10	291120466-0001	7700149093866	Pedal Freno 200CR4 E3 Rp	1	

AK 200 CR4

POSAPIES

F-16

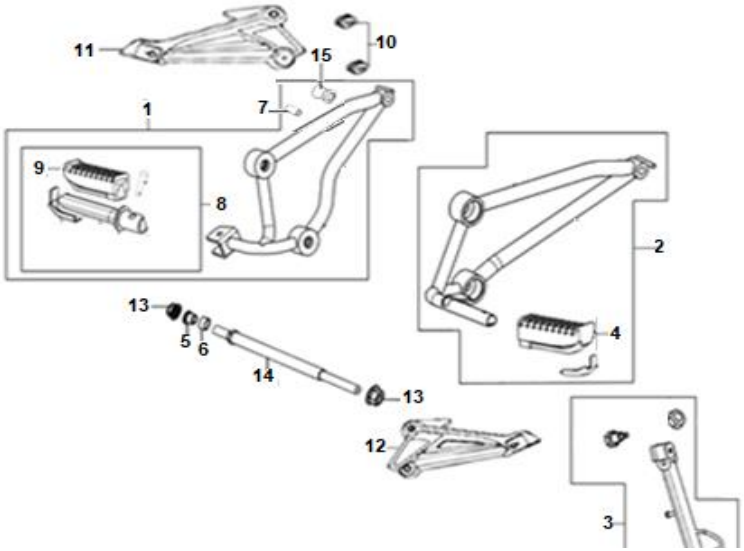

REF.	CÓDIGO	EAN	DESCRIPCIÓN	CANT.	NOTA
F16-1	311660181-0001	7700149093972	Posapie Delantero Derecho 200CR4 E3 Rp	1	
F16-2	311650161-0001	7700149093965	Posapie Delantero Izquierdo 200CR4 E3 Rp	1	
F16-3	311880302-0002	#N/A	Gato Lateral	1	
F16-4	311710144-0001	7700149093989	Caucho Posapie Delantero Derecho 200CR4 E3 R	1	
F16-5	380823024-0001	#N/A	Buje Eje Posap Tra	1	
F16-6	380823007	#N/A	Buje Posapie Tra	1	
F16-7	380823007	#N/A	Buje Posapie Tra	1	
F16-8	311700039	#N/A	Posapi Traser	1	
F16-9	311710145-0001	7700149093996	Caucho Posapie Delantero Izquierdo 200CR4 E3	1	
F16-10	380890173-0001	7701023404617	Caucho Guardabarro Delantero 110NV/162CR4 Rp	1	
F16-11	312220058-0001	7700149094016	Soporte Posapie Delantera Derecha 200CR4 E3	1	
F16-12	312210057-0001	7700149094009	Soporte Posapie Delantero Izquierdo 200CR4 E	1	
F16-13	380400002-0003	#N/A	Tuerca Eje Posapie Tra	1	
F16-14	380870779-0004	#N/A	Eje Pospie Trasero	1	
F16-15	380890324	#N/A	Cauche Buje Posap Tra	1	

AK 200 CR4

TIJERA

F-17

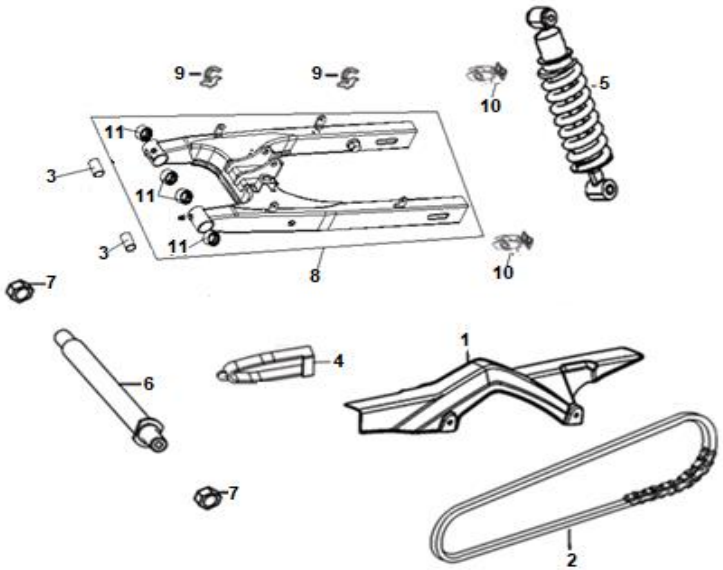

REF.	CÓDIGO	EAN	DESCRIPCIÓN	CANT.	NOTA
F17-1	260060225-0001	#N/A	Guarda Cadena	1	
F17-2	260010272-0001	#N/A	Kit Arrastr	1	
F17-3	380823110-0001	7705946200257	Buje Tijera CR5 Rp	2	
F17-4	311410212-0001	7700149093842	Deslizador Cadena 200CR4 E3 Rp	1	
F17-5	310790513-0008	7700149093941	Amortiguador Trasero 200CR4 E3 Rp	1	
F17-6	380870778-0004	#N/A	Eje Tijera	1	
F17-7	380400002-0003	#N/A	Tuerca Eje Tijera	1	
F17-8	500790054-0001	7700149093606	Tijera 200CR4 E3 Rp	1	
F17-9	380950398-0001	7705946260572	Pasacable Freno Trasero 180CR5/DS/162CR4 Rp	2	
F17-10	311430113-0003	7705946665315	Tensor Cadena Izquierdo 125/162CR4 Rp	2	
F17-11	311090067-0001	7701023153263	Buje Tijera R3 Rp	3	

AK 200 CR4

GUARDABARRO TRASERO

F-18

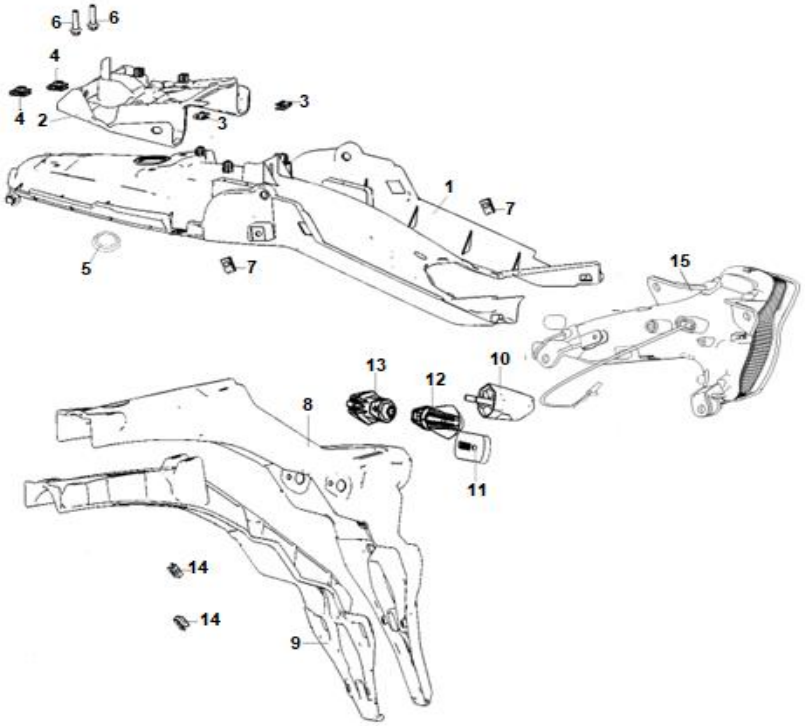

REF.	CÓDIGO	EAN	DESCRIPCIÓN	CANT.	NOTA
F18-1	340670225-0001	7700149093729	Guardabarro Trasero Interno 200CR4 E3 Rp	1	
F18-2	343450012-0001	#N/A	Soporte Gbrro Tra Int	1	
F18-3	380420002-0001	7701023931410	Chapeta M5 Zinc Rp	2	
F18-4	380420006-0002	7701023731034	Chapeta M6 Zinc Rp	2	
F18-5	260140012-0001	#N/A	Tapon Gbrro Tra int	1	
F18-6	380140102-0005	7701023755306	Tornillo Camp M6×25 Zinc Rp	2	
F18-7	380420006-0002	7701023731034	Chapeta M6 Zinc Rp	2	
F18-8	340660359-0001	#N/A	Gbrro Trasero	1	
F18-9	340580010-0001	7700149093835	Complemento Guardabarro Trasero Interno 200C	1	
F18-10	280720070-0001	7705946264792	Luz Placa 125/162CR4 Rp	1	
F18-11	280110132-0001	7701023152952	Reflectivo Guardabarro Trasero R3/DS/162CR4	1	
F18-12	280770423-0001	7700149093293	Direccional Trasera Izquierda 200CR4 E3 Rp	1	
F18-13	280790408-0001	7700149093309	Direccional Trasera Derecha 200CR4 E3 Rp	1	
F18-14	380420002-0001	7701023931410	Chapeta M5 Zinc Rp	2	
F18-15	280580686-0001	7700149094061	Stop 200CR4 E3 Rp	1	

AK 200 CR4

SISTEMA ELECTRO

F-19

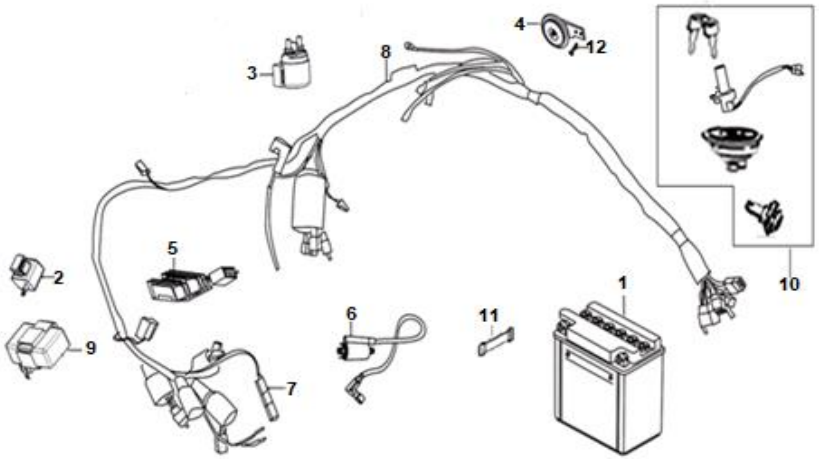

REF.	CÓDIGO	EAN	DESCRIPCIÓN	CANT.	NOTA
F19-1		7701023780346	Bateria YB7 KONTROL GEL-Activada (GEL ACTIVA	1	
F19-2	280150060-0001	7701023153027	Flasher LED R3/DS200/162CR4 Rp	1	
F19-3	270810002-0001	7701023635936	Relay Arranque 200SM/162CR4 Rp	1	
F19-4	280190232-0001	#N/A	Pito	1	
F19-5	270880184-0001	7705946402460	Regulador RE 200CR5/TTR/X AHO Rp	1	
F19-6	270920108-0001	7701023153034	Bobina De Alta R3/162CR4 Rp	1	
F19-7	380990003-0001	#N/A	Fusible	1	
F19-8	271232539-0001	7700149093255	Sistema Electrico 200CR4 E3 Rp	1	
F19-9	Sistema Electrico CI	7700149161213	Sistema Electrico 200CR4 Rp	1	
F19-10	271000023-0001	7705946753371	Unidad Electri CDI 162CR4 Rp	1	
F19-11	500320816-0012	7700149093477	Kit Switch 200CR4 E3 Rp	1	
F19-12	380900157-0001	7701023776813	Correa Bateria R3 Rp	1	
F19-13	380140102-0005	7701023755306	Tornillo Camp M6×25 Zinc Rp	1	

AK 200 CR4

CHASIS

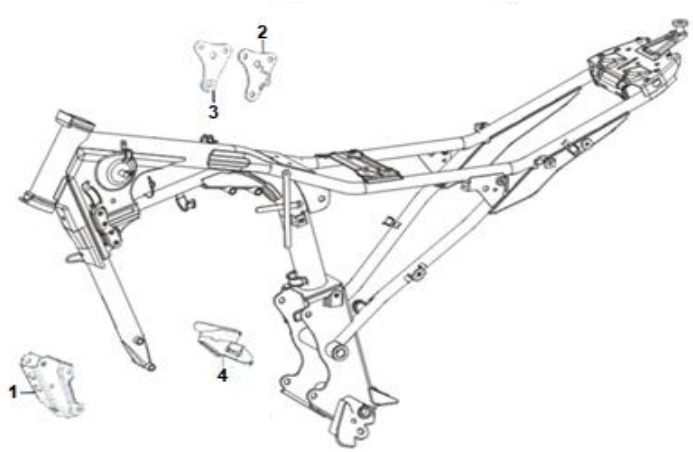

F-20

REF.	CÓDIGO	EAN	DESCRIPCIÓN	CANT.	NOTA
F20-1	300020164-0001	7705946753500	Soporte Motor Del 162CR4 Rp	1	
F20-2	300040156-0002	7701023039420	Soporte Motor Superior Izq CR5 Rp	1	
F20-3	300040157-0001	7701023039437	Soporte Motor Superior Der CR5 Rp	1	
F20-4	280200130-0001	7701023190305	Base Guia Cable Clucth R3/162CR4 Rp	1	

AK 200 CR4

CARBURADOR

F-21

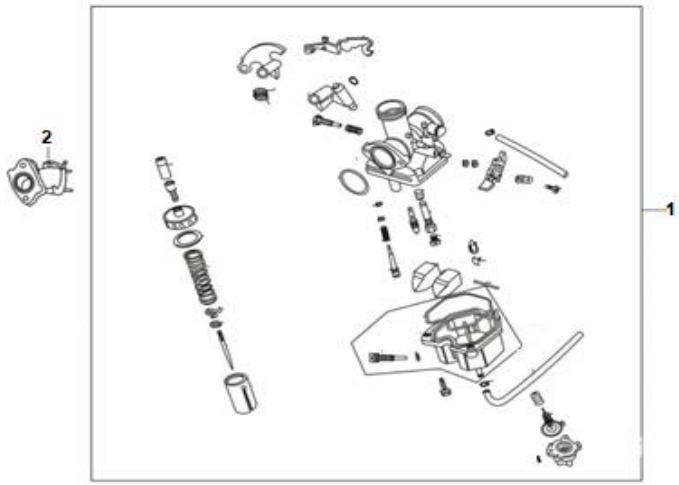

REF.	CÓDIGO	EAN	DESCRIPCIÓN	CANT.	NOTA
F21-1	170022595-0001	7700149093859	Carburador 200CR4 E3 Rp	1	
F21-2	180420728-0001	7700149093217	Conector Carburador 200CR4 E3 Rp	1	

AK 200 CR4

QUILLA

F-22

REF.	CÓDIGO	EAN	DESCRIPCIÓN	CANT.	NOTA

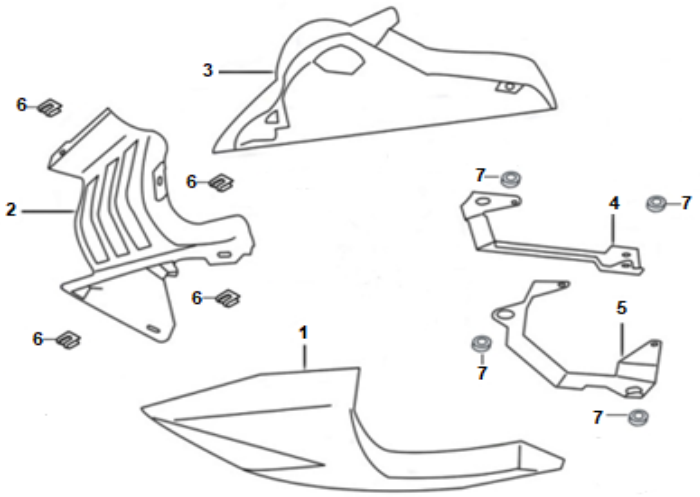

F22-1	341870094-0001	7705946952989	Cubierta Quilla Izq 162CR4 Rp	1	
F22-2	341890017-0001	7705946953009	Cubierta Quilla Frontal 162CR4 Rp	1	
F22-3	341880033-0001	7705946952996	Cubierta Quilla Der 162CR4 Rp	1	
F22-4	341900047-0001	7700149093507	Platina Quilla Izquierda 200CR4 E3 Rp	1	
F22-5	341900046-0001	7700149093811	Platina Quilla Derecha 200CR4 E3 Rp	1	
F22-6	380420002-0001	7701023931410	Chapeta M5 Zinc Rp	4	
F22-7	380890173-0001	7701023404617	Caucho Guardabarro Delantero 110NV/162CR4 Rp	4	

AK 200 CR4

VALUVULA GASES

F-23

REF.	CÓDIGO	EAN	DESCRIPCIÓN	CANT.	NOTA
F23-1	180470123-0001	7705946753357	Valvula Inyeccion Gases 162CR4/NKD EIII Rp	1	
F23-2	180490062-0001	7701023153065	Platina Valvula Gases R3/162CR4 Rp	1	
F23-3	380741140-0001	#N/A	Manguera Valvula gas	1	

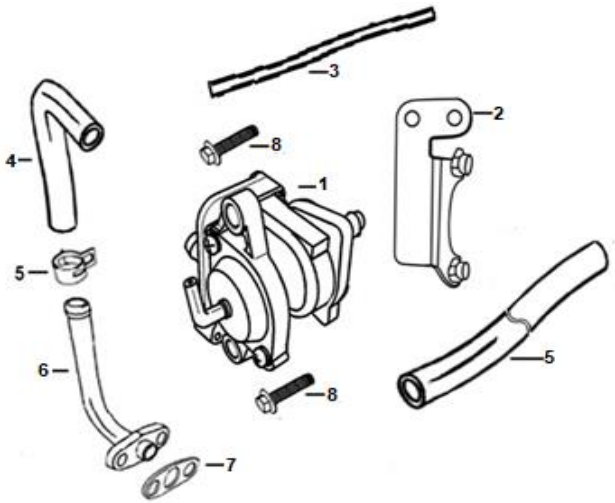

F23-4	380741194-0001	#N/A	Manguera Valvula gas	1	
F23-5	380741216-0001	#N/A	Manguera Valvula gas	1	
F23-6	180520170-0001	7700149093224	Conect Valvu Gase 200CR4 E3 Rp	1	
F23-7	180540003-0001	7701023703345	Empaque Valvula Gases 125Sl/DS200/162-200CR4	1	
F23-8	380140067-0001	7701023794794	Tornillo M6x12 125 Rp	1	

AK 200 CR4

DIRECIONALES TRASERAS

F-24

REF.	CÓDIGO	EAN	DESCRIPCIÓN	CANT.	NOTA
F24-1	343390011-0001	#N/A	Soporte Gbrro Trasero	1	
F24-2	344180016-0001	#N/A	Cubierta Stop	1	
F24-3	340460014-0001	7700149093682	Carenaje Guardabarro Trasero Izquierdo 200CR	1	
F24-4	340470016-0001	7700149093699	Carenaje Guardabarro Trasero Derecho 200CR4E	1	
F24-5	280760565-0001	7705946366335	Direccional Delantera Izquierda 200TTR/X/DS	1	
F24-6	280780554-0001	7705946366359	Direccional Del Der 200TTR/X/DS Rp	1	
F24-7	343350014-0001	#N/A	Sop der/ sopr gbrro Tra	1	

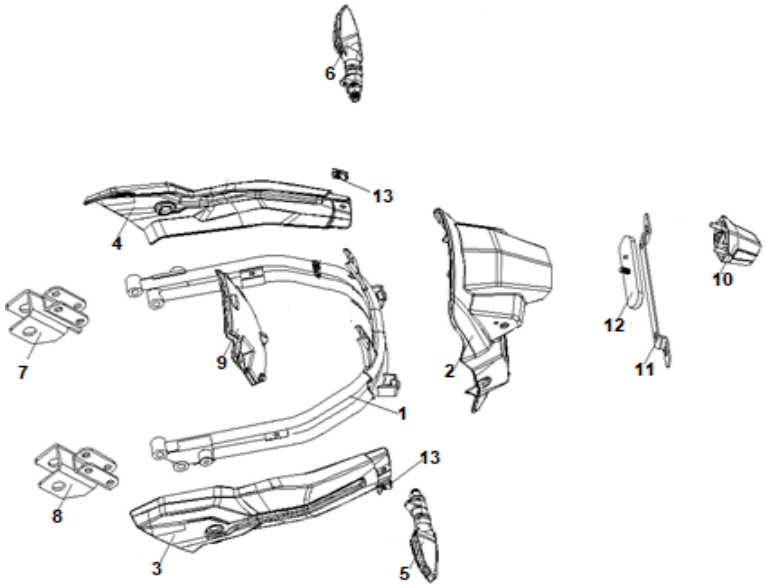

F24-8	343350013-0001	#N/A	Sop Izq/ sopr gbrro Tra	1	
F24-9	340580010-0001	7700149093835	Complemento Guardabarro Trasero Interno 200C	1	
F24-10	280720070-0001	7705946264792	Luz Placa 125/162CR4 Rp	1	
F24-11	340540239-0001	7700149093705	Platina Portaplaca 200CR4 E3 Rp	1	
F24-12	280110132-0001	7701023152952	Reflectivo Guardabarro Trasero R3/DS/162CR4	1	
F24-13	380420006-0002	7701023731034	Chapeta M6 Zinc Rp	2	

AK 200 CR4

CALCOMANIAS

F-25

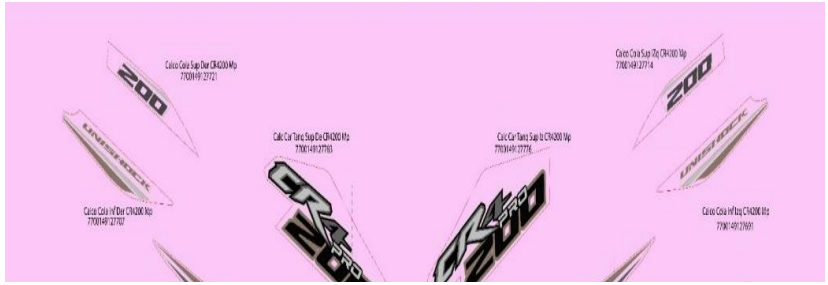

REF.	CÓDIGO	EAN	DESCRIPCIÓN	CANT.	NOTA
F25-1	0	7700149161497	Calco 200CR4 Rp	1	

AK 200 CR4

MOTO

CR4 200 PRO